INSTRUKCJA MONTAŻU KABINY WYBORCZEJ STANDARDOWEJ

Elementy zestawu: 4 słupki 200 cm, 10 poprzeczek 85 cm, 4 panele z tkaniny (2× BOK, TYŁ, PRZÓD), blat 30×90 cm, 12 śrub M8, 4 śruby zamkowe M5 z nakrętkami motylkowymi i 2 wkręty do drewna. Do montażu przygotuj klucz do śrub M8 i wkrętak.

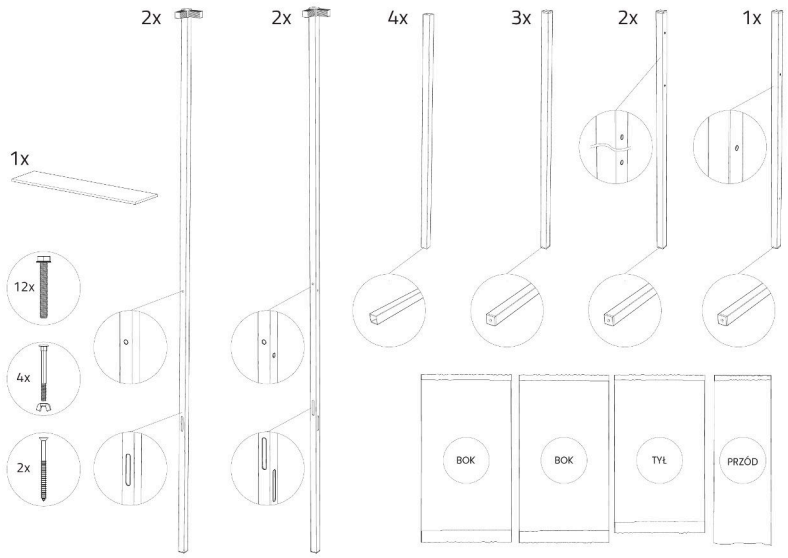

1. Nasuń panele BOK rękawami na dwie górne poprzeczki i wsuń poprzeczki w łączniki u góry słupków. Powstaną dwie ściany boczne kabiny.

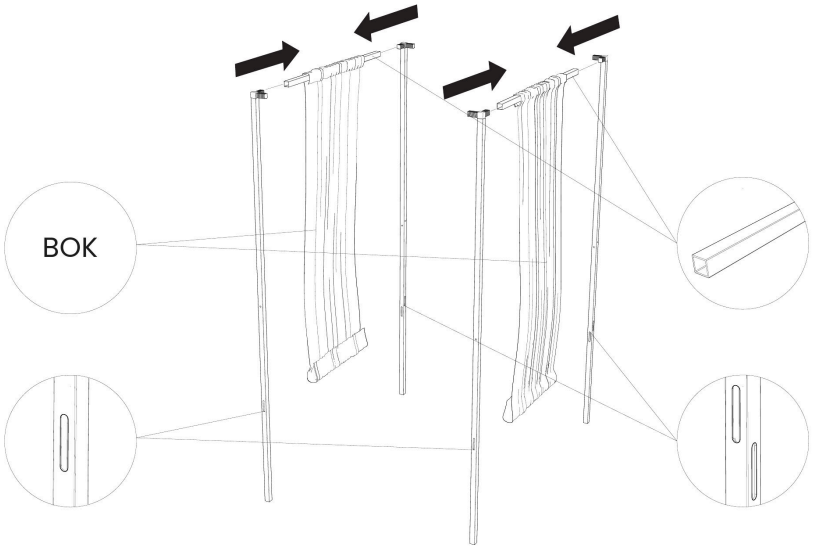

2. Połącz obie ściany boczne dwiema górnymi poprzeczkami: na tylną poprzeczkę nasuń panel TYŁ, a na przednią – panel PRZÓD.

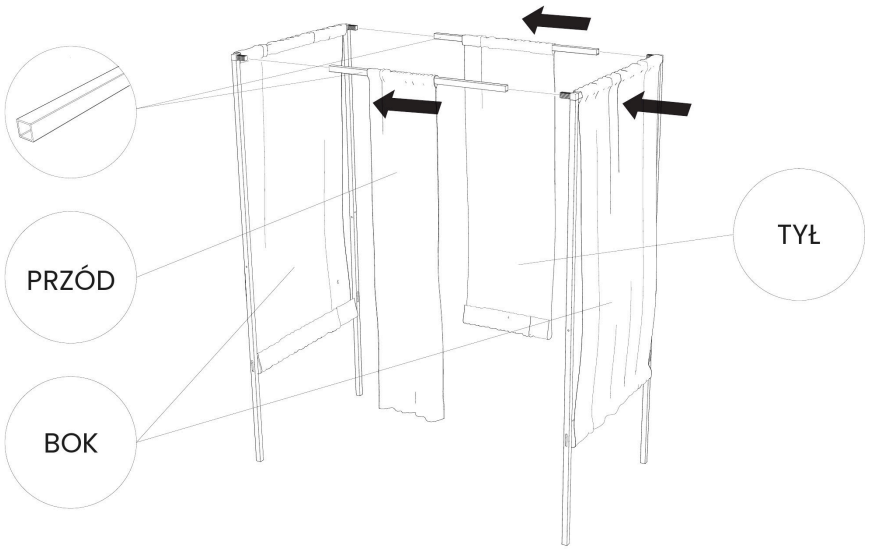

3. Odchyl tkaniny i przykręć do słupków poprzeczki pod blat 6 śrubami M8. Obróć kabinę i przykręć poprzeczkę z tyłu.

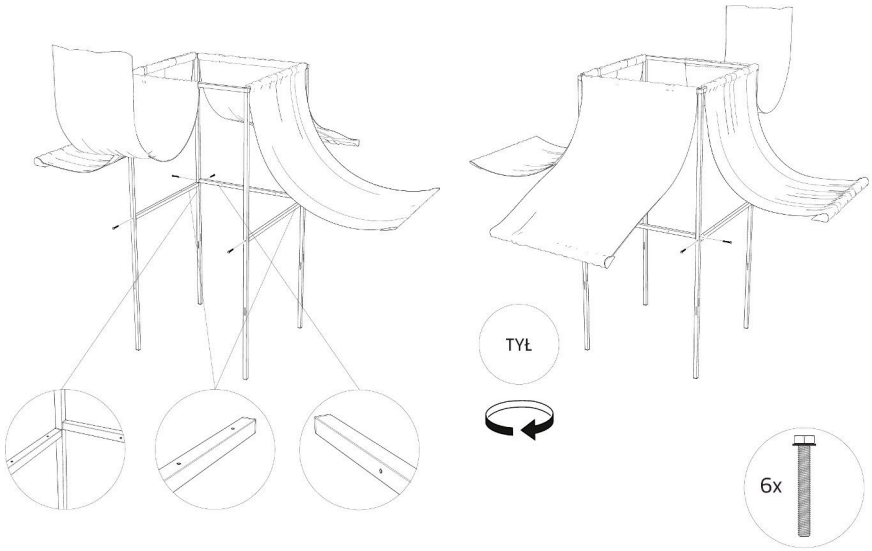

4. Połóż blat na poprzeczkach i przykręć go 4 śrubami zamkowymi M5 z nakrętkami motylkowymi.

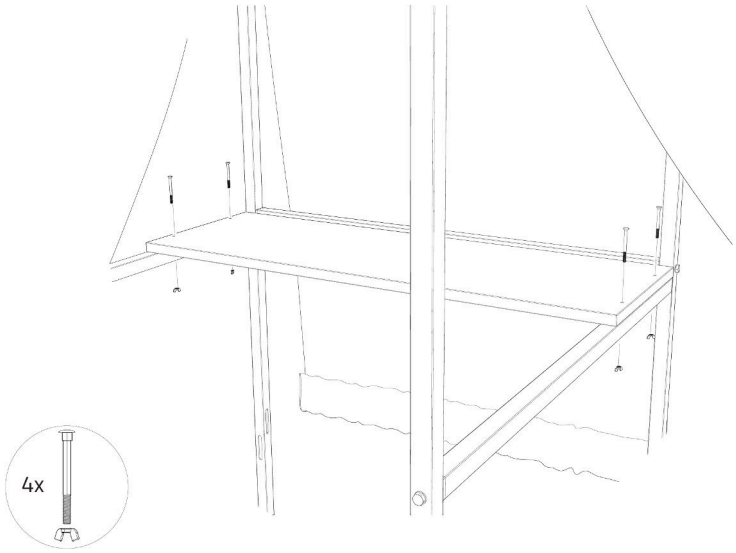

5. Obróć kabinę i od tyłu przykręć blat do poprzeczki 2 wkrętami do drewna.

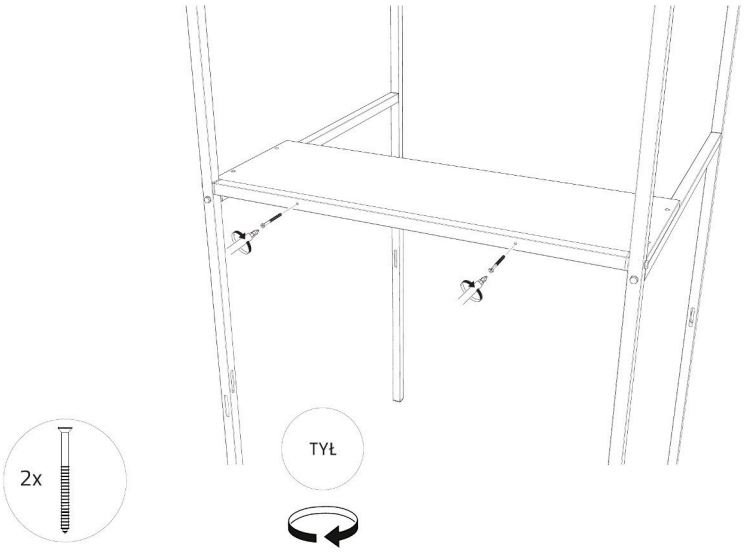

6. Wsuń dolne poprzeczki w dolne rękawy paneli z tkaniny – po bokach i z tyłu kabiny.

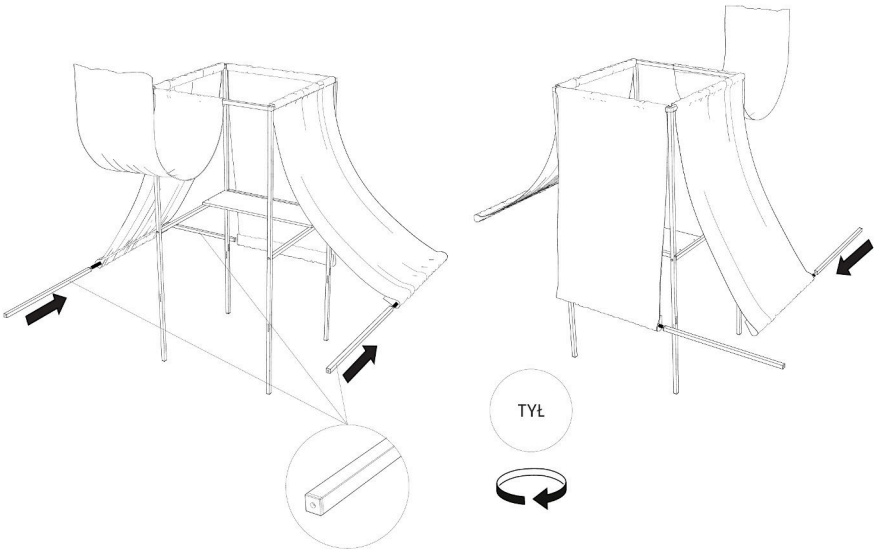

7. Przykręć dolne poprzeczki do słupków 6 śrubami M8 – z przodu i z tyłu kabiny.

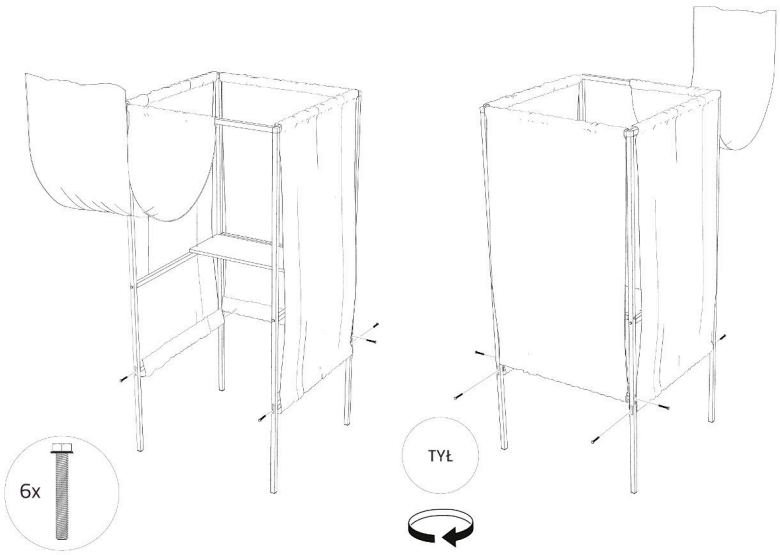

8. Pociągnij tkaninę w dół, aby ją napiąć, i dokręć śruby dolnych poprzeczek w podłużnych otworach słupków. Kabina jest gotowa do użycia.

